ショウルームキット

このペーパークラフトは、カーメンテナンス雑誌” オートメカニック付録 ” 超精密旧車ペーパークラフト” の 2 編に分けたジオラマキットです。
(車体本体は雑誌をご購入ください)

<2 編の詳細>
1 回目：ショウルーム建屋
2 回目：ショウルーム備品

当キットの組立は以下の組立説明書に沿って組み立ててください。

☆屋根は取り外しできます
☆スケールは1/24です
☆お店の扉は開閉できます

ショウルーム備品完成写真

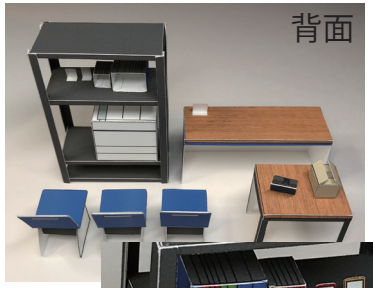

ショウルーム完成例

<2 編まとめ>

ショウルーム作成例

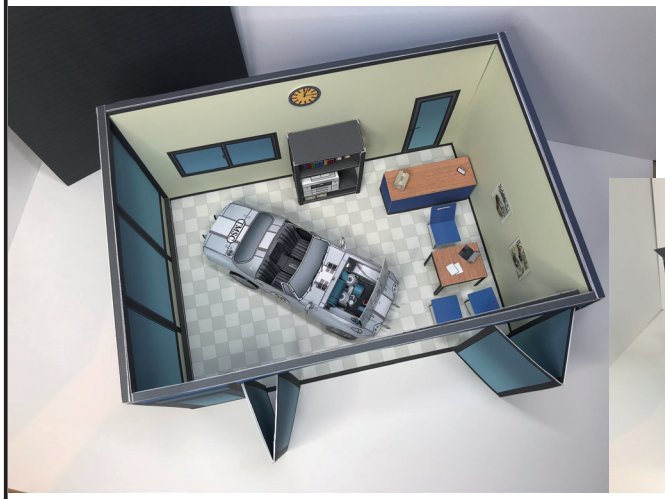

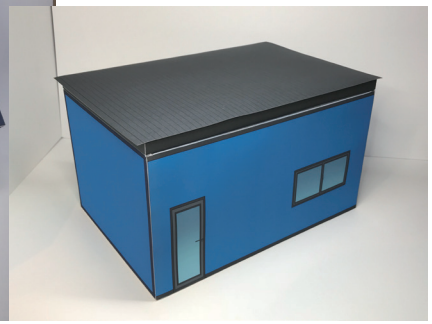

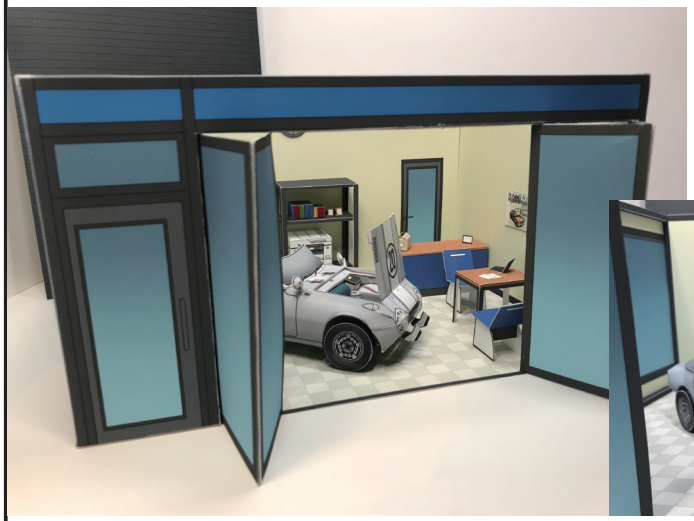

ペーパークラフトを上手につくるには,,,

うまくカットするために

①工具カッターやデザインナイフ、
小さいハサミを使うと、細かくカット
できます

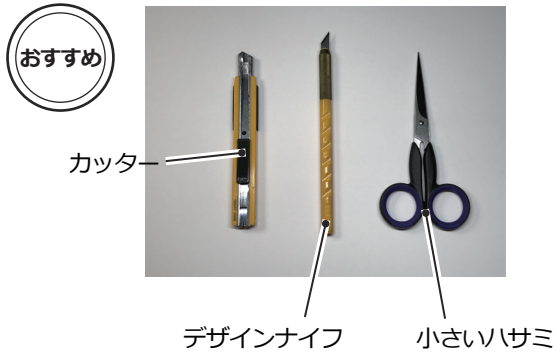

②カットする時は、切り出したいパーツを
しっかり手で押さえてカットしましょう

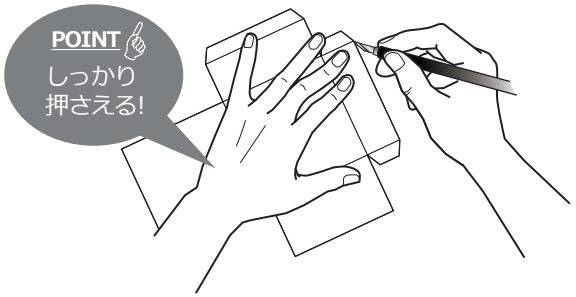

うまく組み立てるために

①組立てる前に仮組みや形状をつくりましょう

先に折線を折って仮組みしておきましょう

先に折線を折って
おきます

仮組みして
形状を整えて おきます

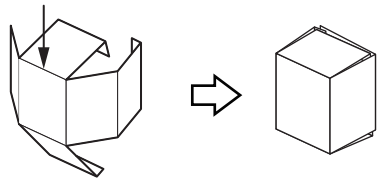

うまく折るには・・・

カッターやデザインナイフなどで
切らない程度に筋をつけると
折り曲げやすくなります

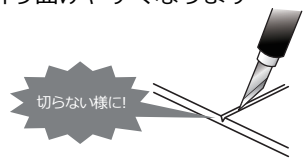

丸みの形状をつけるには・・・

丸棒（丸い箸や、長いつま
ようじ）で丸みをつけます

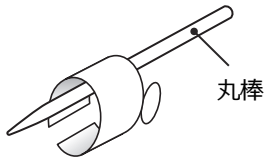

②のりづけはボンドと塗布量を調整しましょう

おすすめののりは木工用ボンド！

のりは、木工用ボンドを使うと
早く接着できます

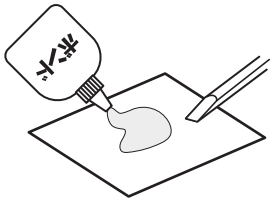

のりの塗布量を調整するには・・・

のり塗布はヘラで適量をすくい取って、
のりづけ部に塗布します

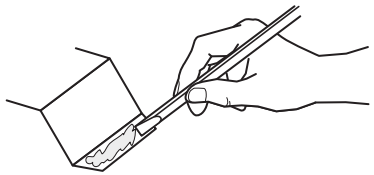

ピンセットを使いましょう

小さいのりづけ部や
小さい形状の折線は
ピンセットを使って折りましょう

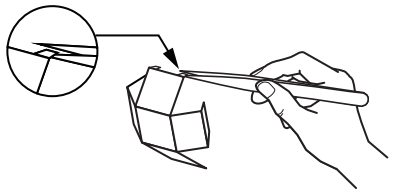

ヘラは、ねんどへらや割り箸の先端を
カッターなどで加工するとよいです

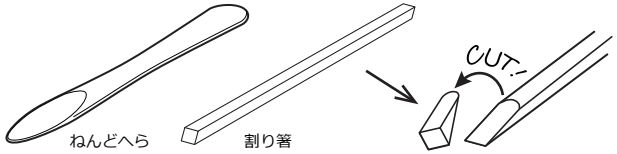

以上がペーパークラフトの上手な作り方です。
ぜひ、ペーパークラフトライフを
楽しんで製作ください！

W2STUDIOで製作・編集：W2STUDIO★わたりともゆき

ショウルームとファクトリーキット”ショウルーム編(備品)” 組立説明書

1.イスをつくる

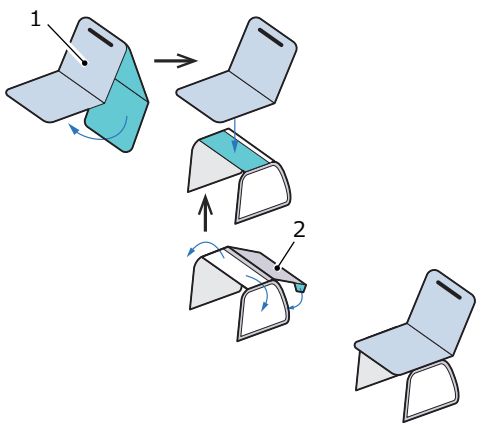

2.本をつくる

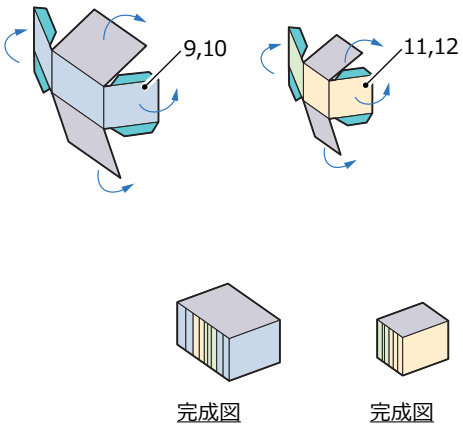

3.ダンボールをつくる

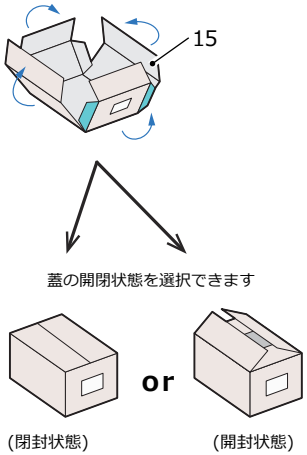

4.カウンターをつくる

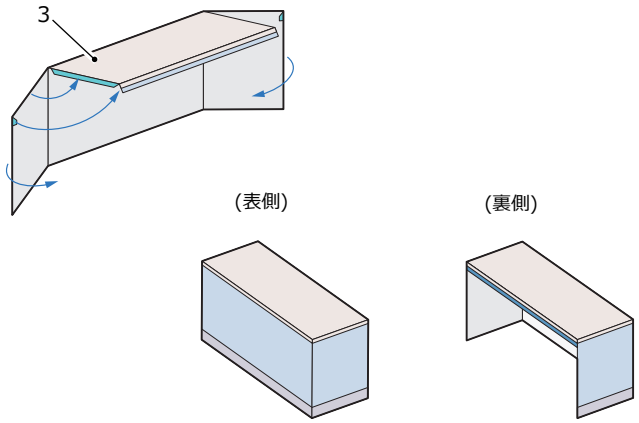

5.商談テーブルをつくる

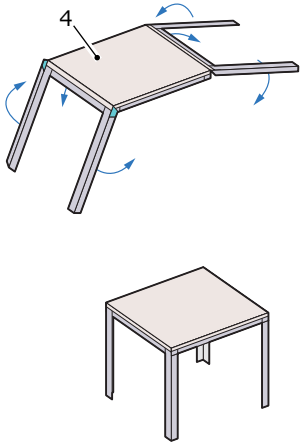

6.パソコンとプリンターをつくる

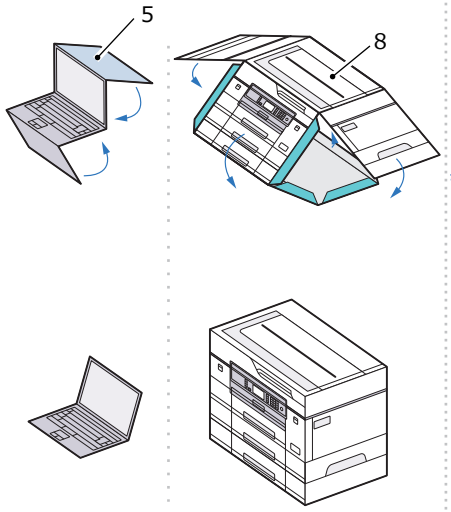

7.スチール棚をつくる

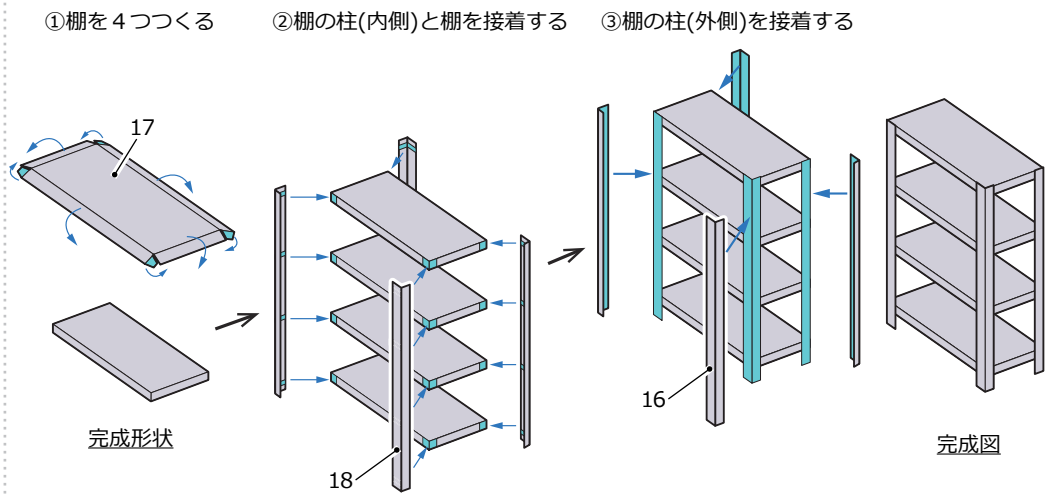

8.レイアウト

各パーツ、以下のパーツを
1/2編のショウールームへ
自由にレイアウトして下さい。

表紙の完成図を参考にして
ください。

14の写真立て

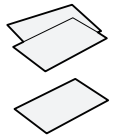
7、14の書類

13の時計

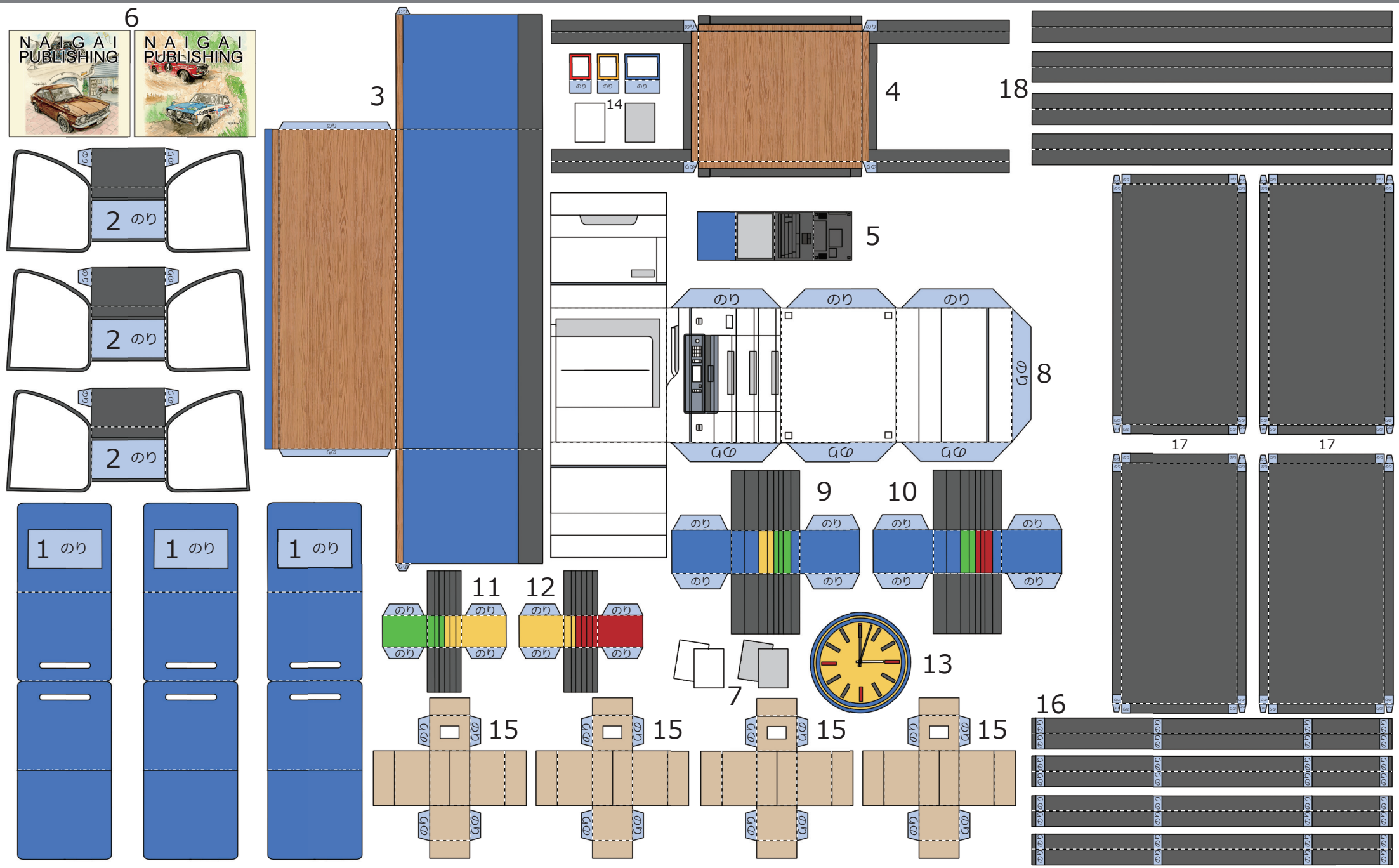
6
NAIGAI PUBLISHING
NAIGAI PUBLISHING
3
4
14
18
5
2 のり
2 のり
2 のり
のり
8
17
17
9
10
1 のり
1 のり
1 のり
11
12
13
7
15
15
15
15
16